ԿՏՐՎԱԾՔ 2-2 Մ1:100

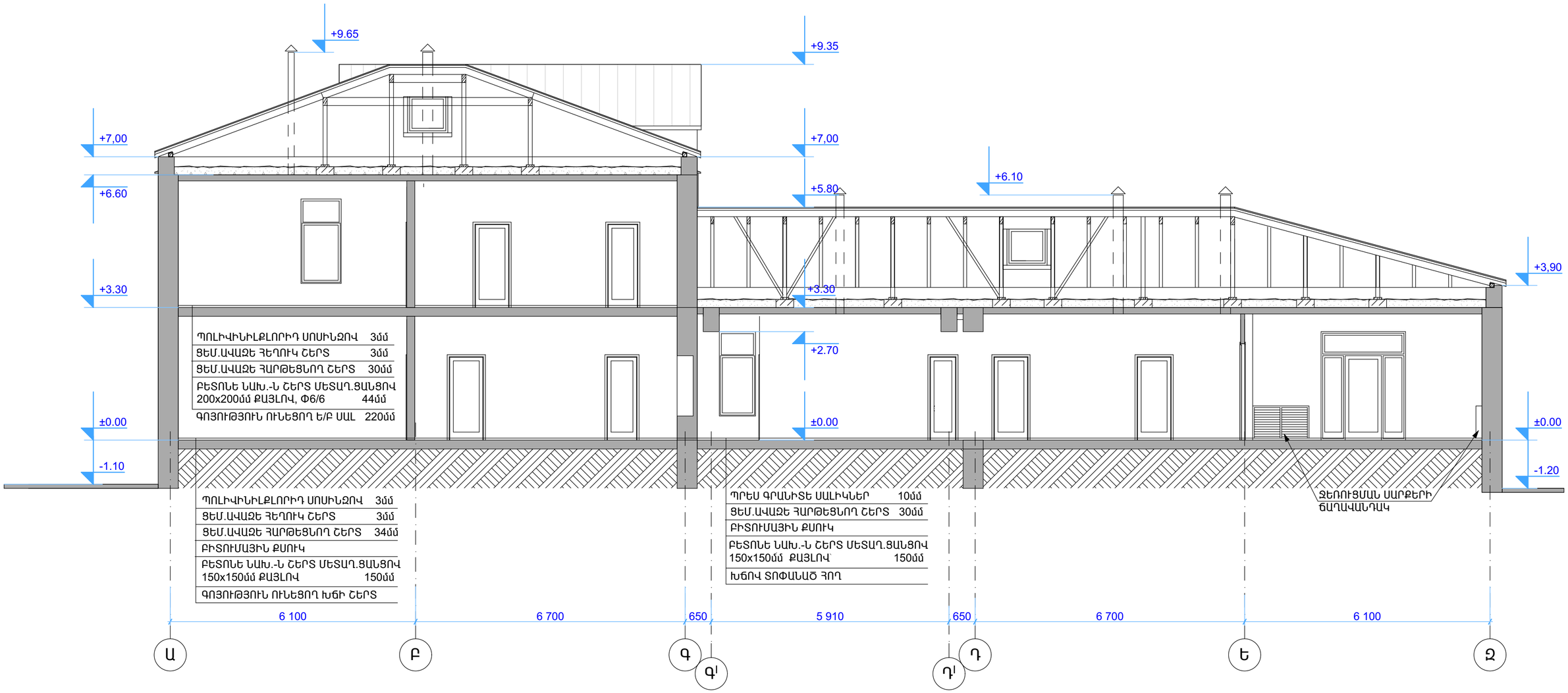

ՁԵՌՈՒՑՄԱՆ ՍԱՐՔԵՐԻ ՃԱՂԱՎԱՆԴԱԿ Մ1:50

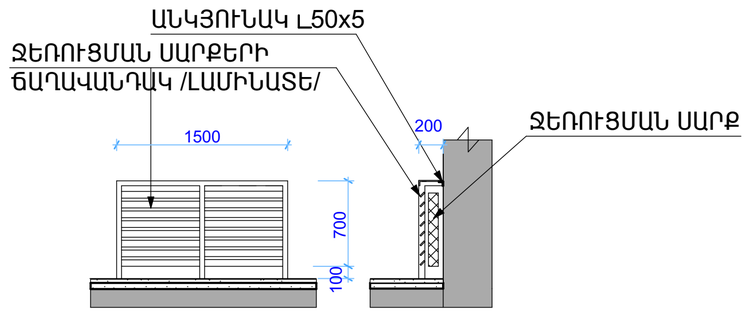

ԾԱՆՈԹՈՒԹՅՈՒՆ

. ՏԱՆԻՔԻ ՀԱՆԳՈՒՅՑՆԵՐԸ ՏԵՍ ԹԵՐԹ ճ-35

Ն.Գ.ճ.	Հ.ՀԱՐՈՒԹՅՈՒՆՅԱՆ		ՕԲ.ԱՆՎԱՆՈՒՄԸ ԱՐՇԱԼՈՒՅՍ ՀԱՄԱՅՆՔԻ ՄԱՆԿԱՊԱՐՏԵԶԻ ՎԵՐԱԿԱՌՈՒՑՄԱՆ ՆԱԽԱԳԻԾ	ASKMED design «ԱՍՔՄԵԴ դիզայն» ՍՊԸ
ՆԱԽԱԳԾԵՑ	Գ.ԱՂԱՄՅԱՆ			
			ԹԵՐԹԻ ԱՆՎԱՆՈՒՄԸ ԿՏՐՎԱԾՔ 2-2, ՁԵՌՈՒՑՄԱՆ ՍԱՐՔԵՐԻ ՃԱՂԱՎԱՆԴԱԿ	ՕԲՅԵԿՏ 02/15
				ԹԵՐԹ ճ-31 ՓՈՒԼ ԱԳ
ՊԱՏՎԻՐԱՏՈՒ՝				ԹԵՐԹԵՐ 42